Klinger Baumanagement GmbH
Fr. Wöhri
Ybbsstraße 27
3300 Amstetten
0650/828 39 26
energieausweis@klinger-bau.at

ENERGIEAUSWEIS

Ist-Zustand

Wohngebäude-Ausee 2

Ferschnitz Au 12
3372 Blindenmarkt

19.06.2026

Energieausweis für Wohngebäude

OIB ÖSTERREICHISCHES INSTITUT FÜR BAUTECHNIK

OIB-Richtlinie 6
Ausgabe: Mai 2023

BEZEICHNUNG	Wohngebäude-Ausee 2	**Umsetzungsstand**	Ist-Zustand
Gebäude(-teil)		Baujahr	1969
Nutzungsprofil	Wohngebäude mit einer oder zwei Nutzungseinheiten	Letzte Veränderung	
Straße	Ferschnitz Au 12	Katastralgemeinde	Blindenmarkt
PLZ/Ort	3372 Blindenmarkt	KG-Nr.	14401
Grundstücksnr.	853/3	Seehöhe	245 m

SPEZIFISCHER REFERENZ-HEIZWÄRMEBEDARF, PRIMÄRENERGIEBEDARF, KOHLENDIOXIDEMISSIONEN und GESAMTENERGIEEFFIZIENZ-FAKTOR jeweils unter STANDORTKLIMA-(SK)-Bedingungen

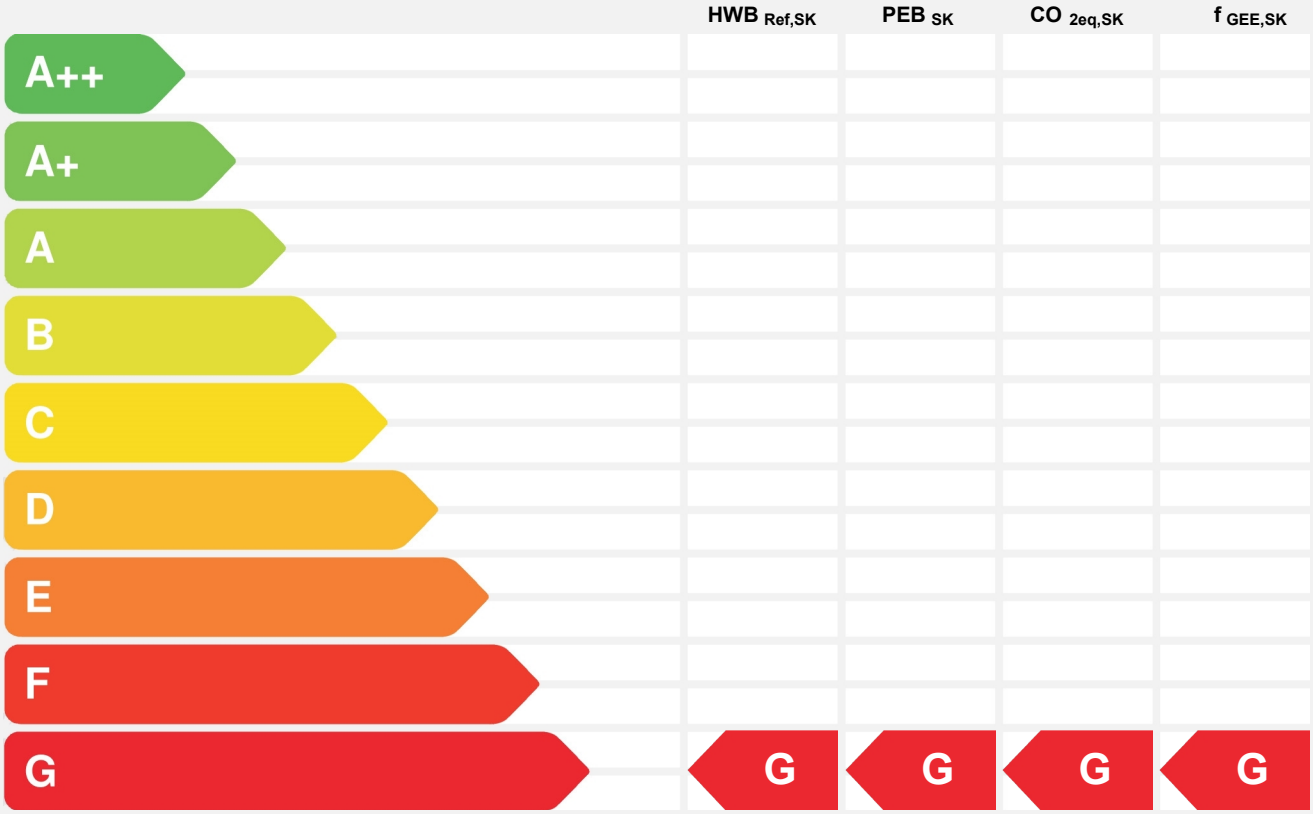

HWB_{Ref}: Der **Referenz-Heizwärmebedarf** ist jene Wärmemenge, die in den Räumen bereitgestellt werden muss, um diese auf einer normativ geforderten Raumtemperatur, ohne Berücksichtigung allfälliger Erträge aus Wärmerückgewinnung, zu halten.

WWWB: Der **Warmwasserwärmebedarf** ist in Abhängigkeit der Gebäudekategorie als flächenbezogener Defaultwert festgelegt.

HEB: Beim **Heizenergiebedarf** werden zusätzlich zum Heiz- und Warmwasserwärmebedarf die Verluste des gebäudetechnischen Systems berücksichtigt, dazu zählen insbesondere die Verluste der Wärmebereitstellung, der Wärmeverteilung, der Wärmespeicherung und der Wärmeabgabe sowie allfälliger Hilfsenergie.

HHSB: Der **Haushaltsstrombedarf** ist als flächenbezogener Defaultwert festgelegt. Er entspricht in etwa dem durchschnittlichen flächenbezogenen Stromverbrauch eines österreichischen Haushalts.

RK: Das **Referenzklima** ist ein virtuelles Klima. Es dient zur Ermittlung von Energiekennzahlen.

EEB: Der **Endenergiebedarf** umfasst zusätzlich zum Heizenergiebedarf den Haushaltsstrombedarf, abzüglich allfälliger Endenergieerträge und zuzüglich eines dafür notwendigen Hilfsenergiebedarfs. Der Endenergiebedarf entspricht jener Energiemenge, die eingekauft werden muss (Lieferenergiebedarf).

f_{GEE}: Der **Gesamtenergieeffizienz-Faktor** ist der Quotient aus einerseits dem Endenergiebedarf abzüglich allfälliger Endenergieerträge und zuzüglich des dafür notwendigen Hilfsenergiebedarfs und andererseits einem Referenz-Endenergiebedarf (Anforderung 2007).

PEB: Der **Primärenergiebedarf** ist der Endenergiebedarf einschließlich der Verluste in allen Vorketten. Der Primärenergiebedarf weist einen erneuerbaren ($PEB_{ern.}$) und einen nicht erneuerbaren ($PEB_{n.ern.}$) Anteil auf.

CO_2eq: Gesamte dem Endenergiebedarf zuzurechnenden **äquivalenten Kohlendioxidemissionen** (Treibhausgase), einschließlich jener für Vorketten.

SK: Das **Standortklima** ist das reale Klima am Gebäudestandort. Dieses Klimamodell wurde auf Basis der Primärdaten (1970 bis 1999) der Zentralanstalt für Meteorologie und Geodynamik für die Jahre 1978 bis 2007 gegenüber der Vorfassung aktualisiert.

Alle Werte gelten unter der Annahme eines normierten BenutzerInnenverhaltens. Sie geben den Jahresbedarf pro Quadratmeter beheizter Brutto-Grundfläche an.

Dieser Energieausweis entspricht den Vorgaben der OIB-Richtlinie 6 „Energieeinsparung und Wärmeschutz“ des Österreichischen Instituts für Bautechnik in Umsetzung der Richtlinie 2010/31/EU vom 19. Mai 2010 über die Gesamtenergieeffizienz von Gebäuden bzw. 2018/844/EU vom 30. Mai 2018 und des Energieausweis-Vorlage-Gesetzes (EAVG). Der Ermittlungszeitraum für die Konversionsfaktoren für Primärenergie und Kohlendioxidemissionen ist für Strom: 2018-01 – 2021-12, und es wurden übliche Allokationsregeln unterstellt.

Energieausweis für Wohngebäude

OiB ÖSTERREICHISCHES INSTITUT FÜR BAUTECHNIK **OIB-Richtlinie 6**
Ausgabe: Mai 2023

GEBÄUDEKENNDATEN

				EA-Art:	
Brutto-Grundfläche (BGF)	115,7 m²	Heiztage	365 d	Art der Lüftung	Fensterlüftung
Bezugsfläche (BF)	92,6 m²	Heizgradtage	3 720 Kd	Solarthermie	- m²
Brutto-Volumen (V_B)	362,0 m³	Klimaregion	N	Photovoltaik	- kWp
Gebäude-Hüllfläche (A)	410,9 m²	Norm-Außentemperatur	-15,3 °C	Stromspeicher	-
Kompaktheit (A/V)	1,14 1/m	Soll-Innentemperatur	22,0 °C	WW-WB-System (primär)	
charakteristische Länge (lc)	0,88 m	mittlerer U-Wert	1,17 W/m²K	WW-WB-System (sekundär, opt.)	
Teil-BGF	- m²	LEK_T -Wert	121,63	RH-WB-System (primär)	
Teil-BF	- m²	Bauweise	schwer	RH-WB-System (sekundär, opt.)	
Teil-V_B	- m³				

WÄRME- UND ENERGIEBEDARF (Referenzklima)

Ergebnisse

Referenz-Heizwärmebedarf	$HWB_{Ref,RK}$	=	369,9	kWh/m²a
Endenergiebedarf	EEB_{RK}	=	593,3	kWh/m²a
Gesamtenergieeffizienz-Faktor	$f_{GEE,RK}$	=	4,90	
Heizwärmebedarf	HWB_{RK}	=	369,9	kWh/m²a
Primärenergiebedarf n.ern. für RH+WW	$PEB_{HEB,n.ern.,RK}$	=	682,4	kWh/m²a

WÄRME- UND ENERGIEBEDARF (Standortklima)

Referenz-Heizwärmebedarf	$Q_{h,Ref,SK}$	=	48 736	kWh/a	$HWB_{Ref,SK}$	=	421,2	kWh/m²a
Heizwärmebedarf	$Q_{h,SK}$	=	48 736	kWh/a	HWB_{SK}	=	421,2	kWh/m²a
Warmwasserwärmebedarf	Q_{tw}	=	887	kWh/a	WWWB	=	7,7	kWh/m²a
Heizenergiebedarf	$Q_{HEB,SK}$	=	75 569	kWh/a	HEB_{SK}	=	653,1	kWh/m²a
Energieaufwandszahl Warmwasser					$e_{AWZ,WW}$	=	2,17	
Energieaufwandszahl Raumheizung					$e_{AWZ,RH}$	=	1,51	
Energieaufwandszahl Heizen					$e_{AWZ,H}$	=	1,52	
Haushaltsstrombedarf	Q_{HHSB}	=	1 607	kWh/a	HHSB	=	13,9	kWh/m²a
Endenergiebedarf	$Q_{EEB,SK}$	=	77 176	kWh/a	EEB_{SK}	=	667,0	kWh/m²a
Primärenergiebedarf	$Q_{PEB,SK}$	=	95 669	kWh/a	PEB_{SK}	=	826,9	kWh/m²a
Primärenergiebedarf nicht erneuerbar	$Q_{PEBn.ern.,SK}$	=	90 372	kWh/a	$PEB_{n.ern.,SK}$	=	781,1	kWh/m²a
Primärenergiebedarf erneuerbar	$Q_{PEBern.,SK}$	=	5 296	kWh/a	$PEB_{ern.,SK}$	=	45,8	kWh/m²a
äquivalente Kohlendioxidemissionen	$Q_{CO2eq,SK}$	=	20 287	kg/a	$CO_{2eq,SK}$	=	175,3	kg/m²a
Gesamtenergieeffizienz-Faktor					$f_{GEE,SK}$	=	4,88	
Photovoltaik-Export	$Q_{PVE,SK}$	=	-	kWh/a	$PVE_{EXPORT,SK}$	=	-	kWh/m²a

ERSTELLT

GWR-Zahl		ErstellerIn	Klinger Baumanagement GmbH Ybbsstraße 27, 3300 Amstetten
Ausstellungsdatum	19.06.2026		
Gültigkeitsdatum	18.06.2036	Unterschrift	KLINGER BAUMANAGEMENT GMBH Planung & Bauleitung Ybbsstraße 27, 3300 Amstetten
Geschäftszahl			

Die Energiekennzahlen dieses Energieausweises dienen ausschließlich der Information. Aufgrund der idealisierten Eingangsparameter können bei tatsächlicher Nutzung erhebliche Abweichungen auftreten. Insbesondere Nutzungseinheiten unterschiedlicher Lage können aus Gründen der Geometrie und der Lage hinsichtlich ihrer Energiekennzahlen von den hier angegebenen abweichen.

Anzeige in Druckwerken und elektronischen Medien

$HWB_{Ref,SK}$ 421 $f_{GEE,SK}$ 4,88

Gebäudedaten

Brutto-Grundfläche BGF	116 m²		charakteristische Länge l_c	0,88 m
Konditioniertes Brutto-Volumen	362 m³		Kompaktheit A_B / V_B	1,14 m^{-1}
Gebäudehüllfläche A_B	411 m²			

Ermittlung der Eingabedaten

Geometrische Daten:	lt. Plan
Bauphysikalische Daten:	lt. OIB
Haustechnik Daten:	lt. Angaben

Haustechniksystem

Raumheizung:	Flüssiger oder gasförmiger Brennstoff (Heizöl Extra leicht)
Warmwasser	Stromheizung direkt (Strom)
Lüftung:	Fensterlüftung

Berechnungsgrundlagen

Der Energieausweis wurde mit folgenden ÖNORMen und Hilfsmitteln erstellt: GEQ von Zehentmayer Software GmbH - www.geq.at

Bauteile nach ON EN ISO 6946 / Fenster nach ON EN ISO 10077-1 / Erdberührte Bauteile vereinfacht nach ON B 8110-6-1 / Unkonditionierte Gebäudeteile vereinfacht nach ON B 8110-6-1 / Wärmebrücken pauschal nach ON B 8110-6-1 / Verschattung vereinfacht nach ON B 8110-6-1

Verwendete Normen und Richtlinien:
ON B 8110-1 / ON B 8110-2 / ON B 8110-3 / ON B 8110-5 / ON B 8110-6-1 / ON H 5056-1 / ON EN ISO 13790 / ON EN ISO 13370 / ON EN ISO 6946 / ON EN ISO 10077-1 / OIB-Richtlinie 6 Ausgabe: Mai 2023

Anmerkung

Der Energieausweis dient zur Information über den energetischen Standard des Gebäudes. Der Berechnung liegen durchschnittliche Klimadaten, standardisierte interne Wärmegewinne sowie ein standardisiertes Nutzerverhalten zugrunde. Die errechneten Bedarfswerte können daher von den tatsächlichen Verbrauchswerten abweichen. Bei Mehrfamilienwohnhäusern ergeben sich je nach Lage der Wohnung im Gebäude unterschiedliche Energiekennzahlen. Für die exakte Auslegung der Heizungsanlage muss eine Berechnung der Heizlast gemäß ÖNORM H 7500 erstellt werden.

Empfehlungen zur Verbesserung
Wohngebäude-Ausee 2

Gebäudehülle

- Dämmung Dach / oberste Decke
- Dämmung Außenwand / Innenwand
- Fenstertausch
- Dämmung Kellerdecke / erdberührter Boden

Haustechnik

- Heizungstausch (Nennwärmeleistung optimieren)

Im Anhang des Energieausweises ist anzugeben (OIB 2023): Empfehlung von Maßnahme deren Implementierung den Endenergiebedarf des Gebäudes reduziert und technisch und wirtschaftlich zweckmäßig ist.

Projektanmerkungen
Wohngebäude-Ausee 2

Allgemein

Erstellung des Energieausweises lt. Plan und Angaben

Baujahr des Gebäudes ist ca. 1969
Das Gebäude ist teilweise unterkellert.
Das EG ist beheizt.
DG ist nicht beheizt

Es wurden für jene Bauteile deren Aufbauten nicht bekannt/ersichtlich sind Defaultwerte verwendet.

Quellen: GEQ Zehentmayer Software, Handbuch für Energieberater

Bauteile

lt. Plan und Angaben

Es wurden für jene Bauteile deren Aufbauten nicht bekannt/ersichtlich sind Defaultwerte verwendet.

Quellen: GEQ Zehentmayer Software, Handbuch für Energieberater

Fenster

3 Scheiben Isolierglas
2 Scheiben mit Wärmeschutz
Glasbausteine

Geometrie

lt. Plan und Angaben

Haustechnik

lt. Angaben

Ölheizung nur für Raumheizung
Radiatoren
Warmwasser elektrisch 50 L

Für eine neue Heizungsdimensionierung sind die Angaben zur Haustechnik von einem Installateur zu prüfen.

Heizlast Abschätzung
Wohngebäude-Ausee 2

Abschätzung der Gebäude-Heizlast auf Basis der Energieausweis-Berechnung

Berechnungsblatt

Bauherr

Ferschnitz Au 12
3372 Blindenmarkt
Tel.:

Planer / Baufirma / Hausverwaltung

Tel.:

Norm-Außentemperatur:	-15,3 °C	Standort:	Blindenmarkt
Berechnungs-Raumtemperatur:	22 °C	Brutto-Rauminhalt der	
Temperatur-Differenz:	37,3 K	beheizten Gebäudeteile:	361,97 m³
		Gebäudehüllfläche:	410,90 m²

Bauteile		Fläche A [m²]	Wärmed.-koeffizient U [W/m² K]	Korr.-faktor f [1]	Leitwert [W/K]
AD01	Decke zu unkonditioniertem geschloss. Dachraum	86,00	1,463	0,90	113,21
AW01	Außenwand	144,60	1,200	1,00	173,53
DS01	Dachschräge hinterlüftet	31,23	0,550	1,00	17,18
FE/TÜ	Fenster u. Türen	21,35	1,671		35,68
EB01	erdanliegender Fußboden (<=1,5m unter Erdreich)	83,70	1,100	0,70	64,45
KD01	Decke zu unkonditioniertem ungedämmten Keller	32,00	1,053	0,70	23,59
IW01	Wand zu unkond.WiGa Ug <= 1,6 W/(m²K)	12,02	1,200	0,60	8,65
	Summe OBEN-Bauteile	117,23			
	Summe UNTEN-Bauteile	115,70			
	Summe Außenwandflächen	144,60			
	Summe Innenwandflächen	12,02			
	Fensteranteil in Außenwänden 10,7 %	17,40			
	Fenster in Innenwänden	3,95			

Summe		**[W/K]**	**436**
Wärmebrücken (vereinfacht)		**[W/K]**	**44**
Transmissions - Leitwert		**[W/K]**	**479,92**
Lüftungs - Leitwert		**[W/K]**	**22,91**
Gebäude-Heizlast Abschätzung	Luftwechsel = 0,28 1/h	**[kW]**	**18,8**
Flächenbez. Heizlast Abschätzung (116 m²)		**[W/m² BGF]**	**162,11**

Die Gebäude-Heizlast Abschätzung dient als Anhaltspunkt für die Auslegung des Wärmeerzeugers.
Für die Dimensionierung ist eine Heizlast-Berechnung gemäß ÖNORM H 7500 erforderlich.

Die erforderliche Leistung für die Warmwasserbereitung ist unberücksichtigt.

Bauteile

Wohngebäude-Ausee 2

AW01 Außenwand

bestehend	von Innen nach Außen		Dicke	λ	d / λ
fiktiver Bestandsaufbau (U-Wert = 1,200)	B		0,2800	0,422	0,663
	Rse+Rsi = 0,17	**Dicke gesamt**	**0,2800**	**U-Wert ****	**1,20**

AD01 Decke zu unkonditioniertem geschloss. Dachraum

bestehend	von Außen nach Innen		Dicke	λ	d / λ
Estrich	B		0,0450	1,400	0,032
Stahlbetondecke	B		0,1800	2,300	0,078
Lattung dazw.	B	6,3 %	0,0800	0,120	0,042
Luftschicht ruhend	B	93,8 %		0,500	0,150
Schallung	B		0,0240	0,120	0,200
RTo 0,6889 RTu 0,6784 RT 0,6837		**Dicke gesamt**	**0,3290**	**U-Wert**	**1,46**
Lattung: Achsabstand 0,800 Breite 0,050			Rse+Rsi 0,2		

DS01 Dachschräge hinterlüftet

bestehend	von Außen nach Innen		Dicke	λ	d / λ
fiktiver Bestandsaufbau (U-Wert = 0,550)	B		0,2200	0,136	1,618
	Rse+Rsi = 0,2	**Dicke gesamt**	**0,2200**	**U-Wert ****	**0,55**

EB01 erdanliegender Fußboden (<=1,5m unter Erdreich)

bestehend	von Innen nach Außen		Dicke	λ	d / λ
fiktiver Bestandsaufbau (U-Wert = 1,100)	B		0,2500	0,338	0,739
	Rse+Rsi = 0,17	**Dicke gesamt**	**0,2500**	**U-Wert**	**1,10**

IW01 Wand zu unkond.WiGa Ug <= 1,6 W/(m²K)

bestehend	von Innen nach Außen		Dicke	λ	d / λ
fiktiver Bestandsaufbau (U-Wert = 1,200)	B		0,2500	0,436	0,573
	Rse+Rsi = 0,26	**Dicke gesamt**	**0,2500**	**U-Wert ****	**1,20**

KD01 Decke zu unkonditioniertem ungedämmten Keller

bestehend	von Innen nach Außen		Dicke	λ	d / λ
Bodenbelag	B		0,0100	1,300	0,008
Estrich	B		0,0450	1,400	0,032
PAE-Folie	B		0,0005	0,140	0,004
Dämmung	B		0,0200	0,041	0,488
Stahlbetondecke	B		0,1800	2,300	0,078
	Rse+Rsi = 0,34	**Dicke gesamt**	**0,2555**	**U-Wert**	**1,05**

Einheiten: Dicke [m], Achsabstand [m], Breite [m], U-Wert [W/m²K], Dichte [kg/m³], λ[W/mK]
*... Schicht zählt nicht zum U-Wert F... enthält Flächenheizung B... Bestandsschicht **...Defaultwert lt. OIB
RTu ... unterer Grenzwert RTo ... oberer Grenzwert laut ÖNORM EN ISO 6946

Geometrieausdruck
Wohngebäude-Ausee 2

EG Grundform

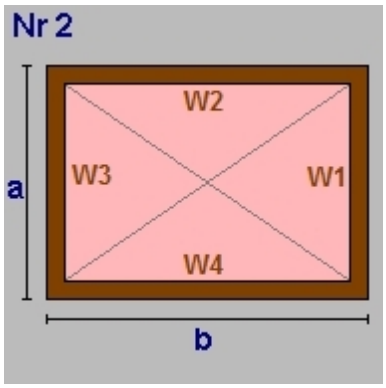


```
a =  6,00     b  = 13,00
lichte Raumhöhe  =  2,55 + obere Decke: 0,33 => 2,88m
BGF       78,00m² BRI    224,56m³

Wand W1   17,27m² AW01 Außenwand
Wand W2   37,43m² AW01
Wand W3   17,27m² AW01
Wand W4   28,50m² AW01
         Teilung  3,10 x 2,88 (Länge x Höhe)
           8,92m² IW01 Wand zu unkond.WiGa Ug <= 1,6 W/(m²K)

Decke     78,00m² AD01 Decke zu unkonditioniertem geschloss.
Boden     54,00m² EB01 erdanliegender Fußboden (<=1,5m unter
Teilung   24,00m² KD01
```

EG Rechteck

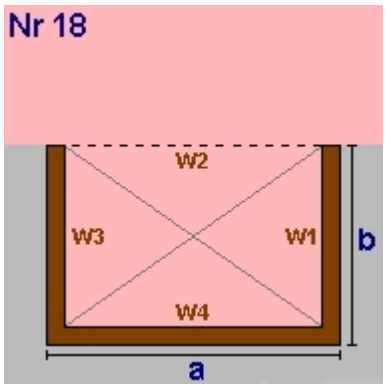


```
a =  4,00     b  =  2,00
lichte Raumhöhe  =  2,55 + obere Decke: 0,33 => 2,88m
BGF        8,00m² BRI     23,03m³

Wand W1    5,76m² AW01 Außenwand
Wand W2  -11,52m² AW01
Wand W3    5,76m² IW01 Wand zu unkond.WiGa Ug <= 1,6 W/(m²K)
Wand W4   11,52m² AW01 Außenwand
Decke      8,00m² AD01 Decke zu unkonditioniertem geschloss.
Boden      8,00m² KD01 Decke zu unkonditioniertem ungedämmte
```

EG Pultdach

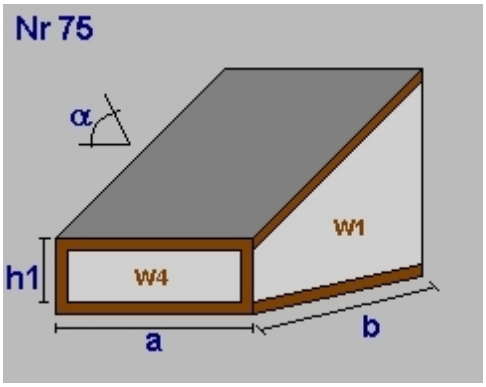


```
Dachneigung a(°) 18,00
a =  5,25     b  =  4,50
h1=  2,14
lichte Raumhöhe  =  3,37 + obere Decke: 0,23 => 3,60m
BGF       23,63m² BRI     67,83m³

Dachfl.   24,84m²
Wand W1   12,92m² AW01 Außenwand
Wand W2  -18,91m² AW01
Wand W3   12,92m² AW01
Wand W4   11,24m² AW01
Dach      24,84m² DS01 Dachschräge hinterlüftet
Boden     23,63m² EB01 erdanliegender Fußboden (<=1,5m unter
```

Geometrieausdruck
Wohngebäude-Ausee 2

EG Pultdach

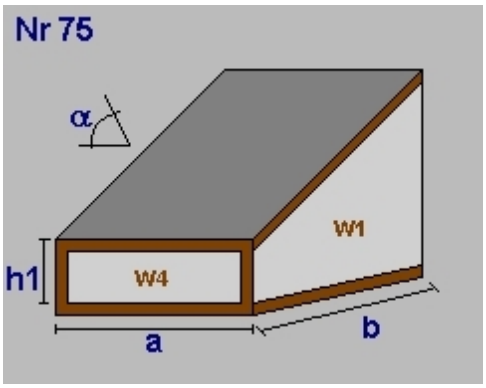


```
Dachneigung a(°) 18,00
a =  1,35     b  =  4,50
h1=  2,14
lichte Raumhöhe  =  3,37 + obere Decke: 0,23 => 3,60m
BGF        6,08m² BRI     17,44m³

Dachfl.     6,39m²
Wand W1    12,92m² AW01 Außenwand
Wand W2    -4,86m² AW01
Wand W3    12,92m² AW01
Wand W4     2,89m² AW01
Dach        6,39m² DS01 Dachschräge hinterlüftet
Boden       6,08m² EB01 erdanliegender Fußboden (<=1,5m unter
```

EG Summe

EG Bruttogrundfläche [m²]:	**115,70**
EG Bruttorauminhalt [m³]:	**332,86**

Deckenvolumen EB01

```
Fläche     83,70 m²  x Dicke 0,25 m =      20,93 m³
```

Deckenvolumen KD01

```
Fläche     32,00 m²  x Dicke 0,26 m =       8,18 m³
```

Bruttorauminhalt [m³]: 29,10

Fassadenstreifen - Automatische Ermittlung

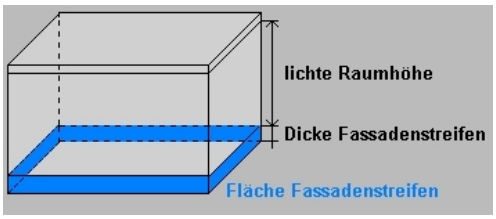

Wand		Boden	Dicke	Länge	Fläche
AW01	-	EB01	0,250m	52,90m	13,23m²
AW01	-	KD01	0,256m	2,00m	0,51m²
IW01	-	EB01	0,250m	3,10m	0,78m²
IW01	-	KD01	0,256m	2,00m	0,51m²

Gesamtsumme Bruttogeschoßfläche [m²]:	**115,70**
Gesamtsumme Bruttorauminhalt [m³]:	**361,97**

Fenster und Türen
Wohngebäude-Ausee 2

Typ		Bauteil	Anz.	Bezeichnung	Breite m	Höhe m	Fläche m²	Ug W/m²K	Uf W/m²K	PSI W/mK	Ag m²	Uw W/m²K	AxUxf W/K	g	fs
B				Prüfnormmaß Typ 1 (T1)	1,23	1,48	1,82	1,30	1,65	0,060	1,23	1,56		0,61	
B				Prüfnormmaß Typ 2 (T2)	1,23	1,48	1,82	1,90	2,00	0,040	1,23	2,03		0,63	
B				Prüfnormmaß Typ 3 (T3)	1,23	1,48	1,82	3,00	3,00		1,82	3,00		0,60	
B				Prüfnormmaß Typ 4 (T4) - Fenstertür	1,48	2,18	3,23	1,30	1,65	0,060	2,41	1,51		0,61	
											6,69				
N															
B	T2	EG	AW01	1 1,61 x 1,28	1,61	1,28	2,06	1,90	2,00	0,040	1,42	2,02	4,17	0,63	0,65
B	T4	EG	AW01	1 3,99 x 2,21	3,99	2,21	8,81	1,30	1,65	0,060	7,38	1,43	12,64	0,61	0,65
B	T3	EG	IW01	1 0,74 x 2,29	0,74	2,29	1,69	3,00	3,00		1,69	3,00	3,05	0,60	0,65
B	T3	EG	IW01	1 1,19 x 0,25	1,19	0,25	0,30	3,00	3,00		0,30	3,00	0,54	0,60	0,65
B		EG	IW01	1 0,99 x 1,98 Haustür	0,99	1,98	1,96					2,50	2,94		
				5			**14,82**				**10,79**		**23,34**		
O															
B	T1	EG	AW01	1 1,17 x 0,65	1,17	0,65	0,76	1,30	1,65	0,060	0,38	1,69	1,28	0,61	0,65
				1			**0,76**				**0,38**		**1,28**		
S															
B	T1	EG	AW01	1 0,54 x 0,45	0,54	0,45	0,24	1,30	1,65	0,060	0,06	1,81	0,44	0,61	0,65
B	T1	EG	AW01	1 0,87 x 0,55	0,87	0,55	0,48	1,30	1,65	0,060	0,20	1,74	0,83	0,61	0,65
B	T1	EG	AW01	1 0,78 x 1,20	0,78	1,20	0,94	1,30	1,65	0,060	0,52	1,65	1,54	0,61	0,65
B	T1	EG	AW01	1 1,62 x 1,28	1,62	1,28	2,07	1,30	1,65	0,060	1,44	1,55	3,21	0,61	0,65
				4			**3,73**				**2,22**		**6,02**		
W															
B		EG	AW01	1 1,00 x 2,03 Haustür	1,00	2,03	2,03					2,50	5,08		
				1			**2,03**				**0,00**		**5,08**		
Summe				**11**			**21,34**				**13,39**		**35,72**		

Ug... Uwert Glas Uf... Uwert Rahmen PSI... Linearer Korrekturkoeffizient Ag... Glasfläche
g... Energiedurchlassgrad Verglasung fs... Verschattungsfaktor
Typ... Prüfnormmaßtyp B... Fenster gehört zum Bestand des Gebäudes

Rahmen
Wohngebäude-Ausee 2

Bezeichnung	Rb.re. m	Rb.li. m	Rb.o. m	Rb.u. m	%	Stulp Anz.	Stb. m	Pfost Anz.	Pfb. m	H-Sp. Anz.	V-Sp. Anz.	Spb. m	
Typ 1 (T1)	0,120	0,120	0,120	0,120	33								Kunststoff-Hohlprofil (58 < d < = 70 mm)
Typ 2 (T2)	0,120	0,120	0,120	0,120	33								Kunststoff-Hohlprofil (d < = 58 mm)
Typ 3 (T3)					0								Glasbausteine
Typ 4 (T4)	0,120	0,120	0,120	0,120	25								Kunststoff-Hohlprofil (58 < d < = 70 mm)
1,61 x 1,28	0,120	0,120	0,120	0,120	31								Kunststoff-Hohlprofil (d < = 58 mm)
0,74 x 2,29					0								Glasbausteine
1,19 x 0,25					0								Glasbausteine
3,99 x 2,21	0,120	0,120	0,120	0,120	16								Kunststoff-Hohlprofil (58 < d < = 70 mm)
1,17 x 0,65	0,120	0,120	0,120	0,120	50								Kunststoff-Hohlprofil (58 < d < = 70 mm)
0,54 x 0,45	0,120	0,120	0,120	0,120	74								Kunststoff-Hohlprofil (58 < d < = 70 mm)
0,87 x 0,55	0,120	0,120	0,120	0,120	59								Kunststoff-Hohlprofil (58 < d < = 70 mm)
0,78 x 1,20	0,120	0,120	0,120	0,120	45								Kunststoff-Hohlprofil (58 < d < = 70 mm)
1,62 x 1,28	0,120	0,120	0,120	0,120	31								Kunststoff-Hohlprofil (58 < d < = 70 mm)

Rb.li,re,o,u ..... Rahmenbreite links,rechts,oben, unten [m]
Stb. ..... Stulpbreite [m]
Pfb. ..... Pfostenbreite [m]
Typ ..... Prüfnormmaßtyp
H-Sp. Anz ..... Anzahl der horizontalen Sprossen
V-Sp. Anz ..... Anzahl der vertikalen Sprossen
% ..... Rahmenanteil des gesamten Fensters
Spb. .... Sprossenbreite [m]

Raumheizung

Allgemeine Daten

Wärmebereitstellung gebäudezentral

Abgabe

Haupt Wärmeabgabe Radiatoren, Einzelraumheizer
Systemtemperatur 90°/70°
Regelfähigkeit Einzelraumregelung mit elektronischem Regelgerät
Heizkostenabrechnung Individuelle Wärmeverbrauchsermittlung und Heizkostenabrechnung (Fixwert)

Verteilung

Leitungslängen lt. Defaultwerten

	gedämmt	Verhältnis Dämmstoffdicke zu Rohrdurchmesser	Außen-Durchmesser [mm]	Dämmung Armaturen	Leitungslänge [m]	konditioniert [%]
Verteilleitungen	Nein		20,0	Nein	11,94	0
Steigleitungen	Nein		20,0	Nein	9,26	100
Anbindeleitungen	Nein		20,0	Nein	64,79	

Speicher

kein Wärmespeicher vorhanden

Bereitstellung

Standort nicht konditionierter Bereich
Bereitstellungssystem Flüssiger oder gasförmiger Brennstoff
Heizgerät Standardkessel
Energieträger Heizöl Extra leicht
Modulierung mit Modulierungsfähigkeit
Heizkreis gleitender Betrieb
Baujahr Kessel 1978-1994
Nennwärmeleistung 18,76 kW Defaultwert

Korrekturwert des Wärmebereitstellungssystems	k_r	=	2,00%	Fixwert
Kessel bei Volllast 100%				
Kesselwirkungsgrad entsprechend Prüfbericht	$\eta_{100\%}$	=	84,5%	Defaultwert
Kesselwirkungsgrad bei Betriebsbedingungen	$\eta_{be,100\%}$	=	84,5%	
Kessel bei Teillast 30%				
Kesselwirkungsgrad entsprechend Prüfbericht	$\eta_{30\%}$	=	80,8%	Defaultwert
Kesselwirkungsgrad bei Betriebsbedingungen	$\eta_{be,30\%}$	=	80,8%	
Betriebsbereitschaftsverlust bei Prüfung	$q_{bb,Pb}$	=	1,7%	Defaultwert

Hilfsenergie - elektrische Leistung

Umwälzpumpe 46,46 W Defaultwert
Ölpumpe 375,11 W Defaultwert

*) Wert pro Wärmebereitstellungseinheit (Wohnung bzw. Nutzungseinheit)

Warmwasserbereitung

Allgemeine Daten

Wärmebereitstellung dezentral
getrennt von Raumheizung

Anzahl Einheiten 0,9 Defaultwert

Abgabe

Heizkostenabrechnung Individuelle Wärmeverbrauchsermittlung und Heizkostenabrechnung (Fixwert)

Wärmeverteilung ohne Zirkulation

Leitungslängen lt. Defaultwerten

	gedämmt	Verhältnis Dämmstoffdicke zu Rohrdurchmesser	Leitungslänge [m]		
Verteilleitungen			0,00		
Steigleitungen			0,00		
Stichleitungen*			20,00	**Material**	Stahl 2,42 W/m

Speicher

Art des Speichers direkt elektrisch beheizter Speicher
Standort konditionierter Bereich
Baujahr Ab 1994
Nennvolumen* 50 l freie Eingabe

Täglicher Bereitschaftsverlust Wärmespeicher* $q_{b,WS}$ = 0,72 kWh/d Defaultwert

Bereitstellung

Bereitstellungssystem Stromheizung direkt

*) Wert pro Wärmebereitstellungseinheit (Wohnung bzw. Nutzungseinheit)
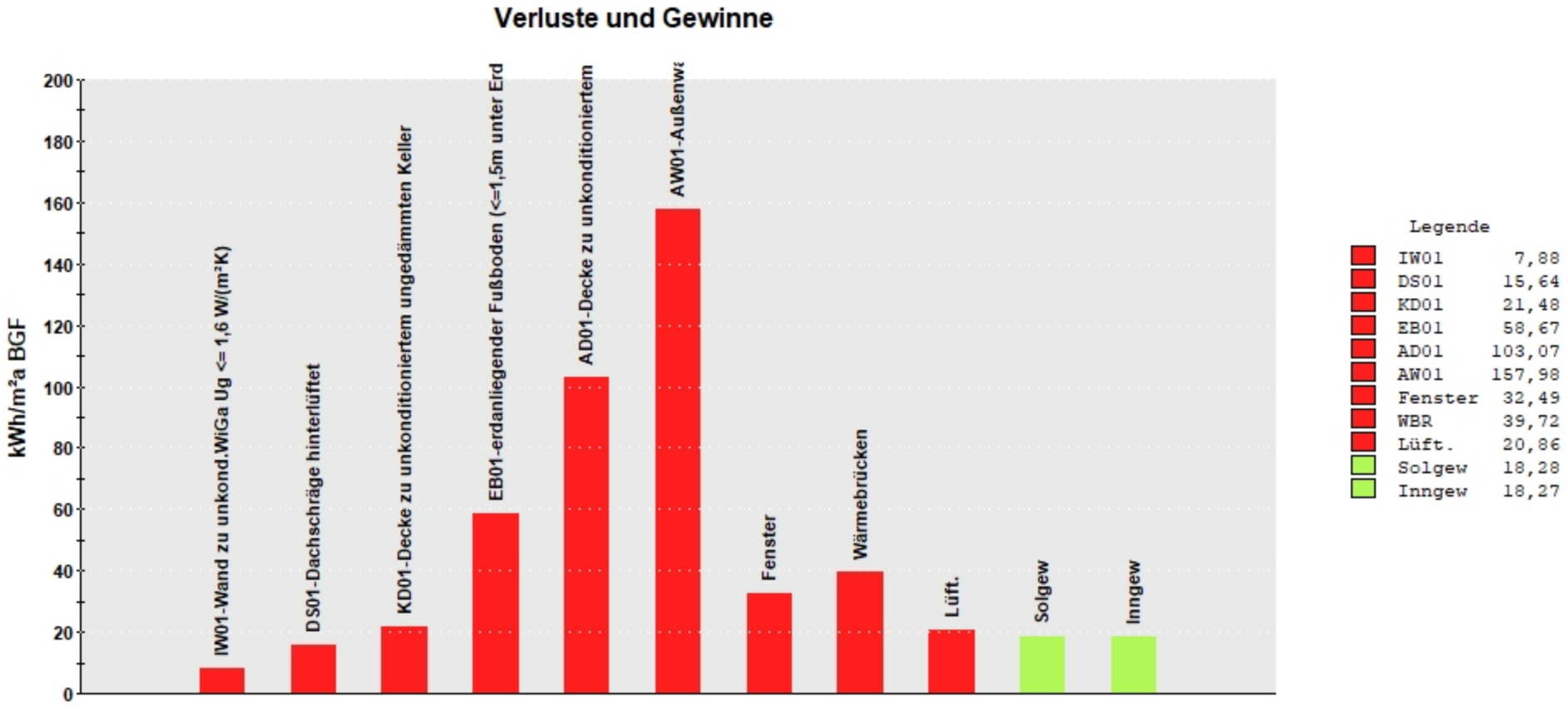
Ausdruck Grafik
Wohngebäude-Ausee 2